ԱՇԽԱՏԱՆՔԱՅԻՆ ԳԾԱԳՐԵՐԻ ԱՄՓՈՓԱԳԻՐ		
N/N	ԹԵՐԹԵՐԻ ԱՆՎԱՆՈՒՄ	ԹԵՐԹ
1	2	3
1.	ԸՆԴՀԱՆՈՒՐ ՏՎՅԱԼՆԵՐ	Կ-1
2.	ԿՈՅՈՒՂՈՒ ԱՐՏԱՔԻՆ ՑԱՆՑԻ ՆՅՈՒԹԵՐԻ ՄԱՍՆԱԳԻՐ	Կ-2
3.	ՀԱՏԱԿԱԳԻԾ ԿՈՅՈՒՂՈՒ ԱՐՏԱՔԻՆ ՑԱՆՑԵՐՈՎ /ԿԴՀ-1-:-ԿԴՀ-10/	Կ-3
4.	ԿՈՅՈՒՂՈՒ ԿԴՀ - 1 -:- ԿԴՀ - 10 ԵՐԿԱՅՆԱԿԱՆ ՊՐՈՖԻԼ, ԱՐՏԱՔԻՆ ԿՈՅՈՒՂԱԳԾԻ ԿՏՐՎԱԾՔ	Կ-4
5.	ԿՈՅՈՒՂԱՏԱՐ ԿՈԼԵԿՏՈՐԻ ԱՆՑՈՒՄԱՅԻՆ ԴԻՏԱՀՈՐԻ ՀԱՏԱԿԱԳԻԾ, ԿՏՐՎԱԾՔՆԵՐ	Կ-5
6.	ԱՇԽԱՏԱՆՔՆԵՐԻ ԻՐԱԿԱՆԱՑՄԱՆ ԺԱՄԱՆԱԿԱՑՈՒՅՑ	Կ-6

ՎԿԱՅԱԿՈՉՄԱՆ ՓԱՍՏԱԹՂԹԵՐԻ ԱՄՓՈՓԱԳԻՐ

ՆՇԱՆԱԿՈՒՄ	ԱՆՎԱՆՈՒՄ	ԾԱՆՈԹՈՒԹՅՈՒՆ
1	2	3
ՇՆուԿ 2-05-02-85	Канализация, наружные сети и сооружения	
СН 478-80	Инструкция по проектированию и монтажу сетей водоснабжения и канализации из пластмассовых труб	

Բ Ա Ց Ա Տ Ր Ա Գ Ի Ր

ՀՀ Շիրակի մարզի Արթիկ քաղաքի Սասունցի Դավիթ 9 հասցեում խցանված կոյուղագծերի և դիտահորերի փոխարինման աշխատանքների նախագիծը կատարված է պայմանագրի, նախագծման առաջադրանքի, գործող ՇՆուԿ 2.04.01-85, 478-80 հիման վրա:

Գոյություն ունեցող կոյուղագիծն իրականացված է Փ300 տրամագծի ասբոցեմենտե խողովակներից: Համայնքապետարանի ներկայացուցիչների և աշխատակիցների հետ համատեղ ուսումնասիրվել է տվյալ թաղամասի կոյուղագծի կառուցման հնարավորությունը և որոշվել համակարգի կառուցման ուղեգիծը: Համաձայն նախագծի կոյուղահոսքը հեռացվում է նախագծվող կոյուղու 9 դիտահորերի միջոցով վերջնամասում միացնելով կոյուղու գոյություն ունեցող կոյուղագծին: Կոյուղու գծերի մոնտաժը իրականացվում է DN300 տրամագծի պոլիմերային ծալքավոր խողովակներից: Նորմաներով սահմանված թեքություններից մեծ տեղամասերում նախատեսված են անկումային դիտահորեր: Փոխարինվող կոյուղագիծը կազմում է 102.6 մ:

Կոյուղու խողովակների տակ անհրաժեշտ է իրականացնել ավազե նախապատրաստական շերտ /հաստ.-100 մմ/: Բնահողի հետլիցքը կատարել շերտ-շերտ տոփանումով` բացառելով կոյուղու խողովակների տեղաշարժը: Բնահողը չպետք է պարունակի 20 մմ-ից մեծ և սուր քարեր:

ԿՈՅՈՒՂՈՒ ԽՈՂՈՎԱԿՆԵՐԻ ԿՑՎՈՂ ՄԻԱՑՈՒԹՅՈՒՆՆԵՐՈՒՄ ՀԱՐԿԱՎՈՐ Է ՕԳՏԱԳՈՐԾԵԼ ՌԵՏԻՆԵ ՍԵՂՄՈՂ ՕՂԱԿՆԵՐ, ԻՍԿ ՀԻՄՔԵՐՈՒՄ ԱՐՎԱԾ ԱՆՑՔԵՐԸ, ՈՐՈՆՑՈՎ ԱՆՑՆՈՒՄ ԵՆ ԽՈՂՈՎԱԿՆԵՐԸ ՀԱՐԿԱՎՈՐ Է ԼՑՆԵԼ ՉԱՅՐՎՈՂ ԷԼԱՍՏԻԿ ՆՅՈՒԹՈՎ:

Կոյուղու և ջրի համակարգերի մոնտաժը կատարվում է համապատասխան աշխատանքի արտադրության գործող նորմերի և կանոնների ՇՆուԿ 3.5.01-85:

Ստորգետնյա աշխատանքները կատարել այն բոլոր կազմակերպությունների մասնագետների ներկայությամբ, որոնց իրավասության տակ են գտնվում ստորգետնյա կոմունիկացիաները:

Տնօրեն	Ա. ՍԱՐԳՍՅԱՆ	
Ն Գ Ճ	Հ. ՀԱԿՈԲՅԱՆ	
Գծեց	Հ. ՀԱԿՈԲՅԱՆ	
Ստուգեց	Ս.ՂԱԶԱՐՅԱՆ	

ՀՀ Շիրակի մարզի Արթիկ քաղաքի Սասունցի Դավիթ 9 հասցեում խցանված կոյուղագծերի և դիտահորերի կառուցման աշխատանքներ

ՓՈՒԼ	ԹԵՐԹ	ԹԵՐԹԵՐ
Ա Ն	Կ - 1	6

ԸՆԴՀԱՆՈՒՐ ՏՎՅԱԼՆԵՐ

«ԼՍ ՆԱԽԱԳԻԾ» ՍՊԸ

ԿՈՅՈՒՂՈՒ ԱՐՏԱՔԻՆ ՑԱՆՑԻ ՆՅՈՒԹԵՐԻ ՄԱՍՆԱԳԻՐ
/3-րդ տեղամաս/

ԹԻՎ	ՄԱԿՆԻՇ	ԱՆՎԱՆՈՒՄ	ՉԱՓՍ	ՉԱՓՄԱՆ ՄԻԱՎՈՐ	ՔԱՆԱԿ
1	2	3	4	5	6
1.		Ասֆալտբետոնե ծածկույթի կտրում		գծմ	232.0
2.		Ասֆալտբետոնե ծածկույթի քանդում		մ³	14.0
3.		Խրամուղու փորում էքսկավատորով IV կարգի գրունտներում		մ³	195.0
4.		Նույնը ձեռքով		մ³	15.0
5.		Հիմնատակի կառուցում ավազից /հաստ.-100 մմ/		մ³	7.0
6.		Կոյուղու պոլիմերային ծալքավոր խողովակների տեղադրում	*DN300*	գծմ	118.0
7.		Միացում գոյ. ունեցող կոյուղու դիտահորին		հատ	2
8.		Գոյություն ունեցող կոյուղու դիտահորերի ապամոնտաժում		լրակազմ	9
9.		Ե/բետոնե դիտահորի հատակի սալերի տեղադրում /b-0.15 մ/	*Φ1000*	հատ	9
10.		Ե/բետոնե դիտահորի օղակների տեղադրում /h-1.0 մ/	*Φ1000*	հատ	18
11.		Բետոն դիտահորի հատակի համար B-15		մ³	5.0
12.		Ե/բետոնե դիտահորի կափարիչի տեղադրում *Φ700* թուջե մտոցի հետ միասին	*Φ1000*	հատ	9
13.		Բնահողի հետլիցք բուլդոզերով տոփանումով		մ³	187.0
14.		Ավազի լիցք տոփանումով /h - 400 մմ/		մ³	33.0
15.		Նույնը ձեռքով		մ³	15.0
16.		Խճի նախաշերտի իրականացում տոփանումով /հաստ. – 100մմ/		մ³	12.0
17.		Ավելորդ գրունտի բարձում և տեղափոխում		մ³	45.0
18.		Քանդված ասֆալտբետոնի բարձում և տեղափոխում		մ³	14.0
19.		Խճի նախապատրաստական շերտի իրականացում /հաստ.-120 մմ/		մ³	14.0
20.		Խոշորահատիկ ասֆալտաբետոնե ծածկույթի իրականացում /հաստ.-60 մմ/		մ²	118.0
21.		Մանրահատիկ ասֆալտաբետոնե ծածկույթի իրականացում /հաստ.-30 մմ/		մ²	118.0

Տնօրեն	Ա. ՍԱՐԳՍՅԱՆ	
Ն Գ Ճ	Հ. ՀԱԿՈԲՅԱՆ	
Գծեց	Հ. ՀԱԿՈԲՅԱՆ	
Ստուգեց	Ս.ՂԱԶԱՐՅԱՆ	

ՀՀ Շիրակի մարզի Արթիկ քաղաքի Սասունցի Դավիթ 9 հասցեում խցանված կոյուղագծերի և դիտահորերի կառուցման աշխատանքներ

ՓՈՒԼ	ԹԵՐԹ	ԹԵՐԹԵՐ
Ա Ն	Կ - 2	6

ԿՈՅՈՒՂՈՒ ԱՐՏԱՔԻՆ ՑԱՆՑԵՐԻ ՆՅՈՒԹԵՐԻ ՄԱՍՆԱԳՐԵՐ

«ԼՍ ՆԱԽԱԳԻԾ» ՍՊԸ

3 - ՐԴ ՏԵՂԱՄԱՍԻ ՀԱՏԱԿԱԳԻԾ ԿՈՅՈՒՂՈՒ ԱՐՏԱՔԻՆ ՑԱՆՑԵՐՈՎ /ԿԴՀ - 1 -:- ԿԴՀ - 10/ Մ 1:500

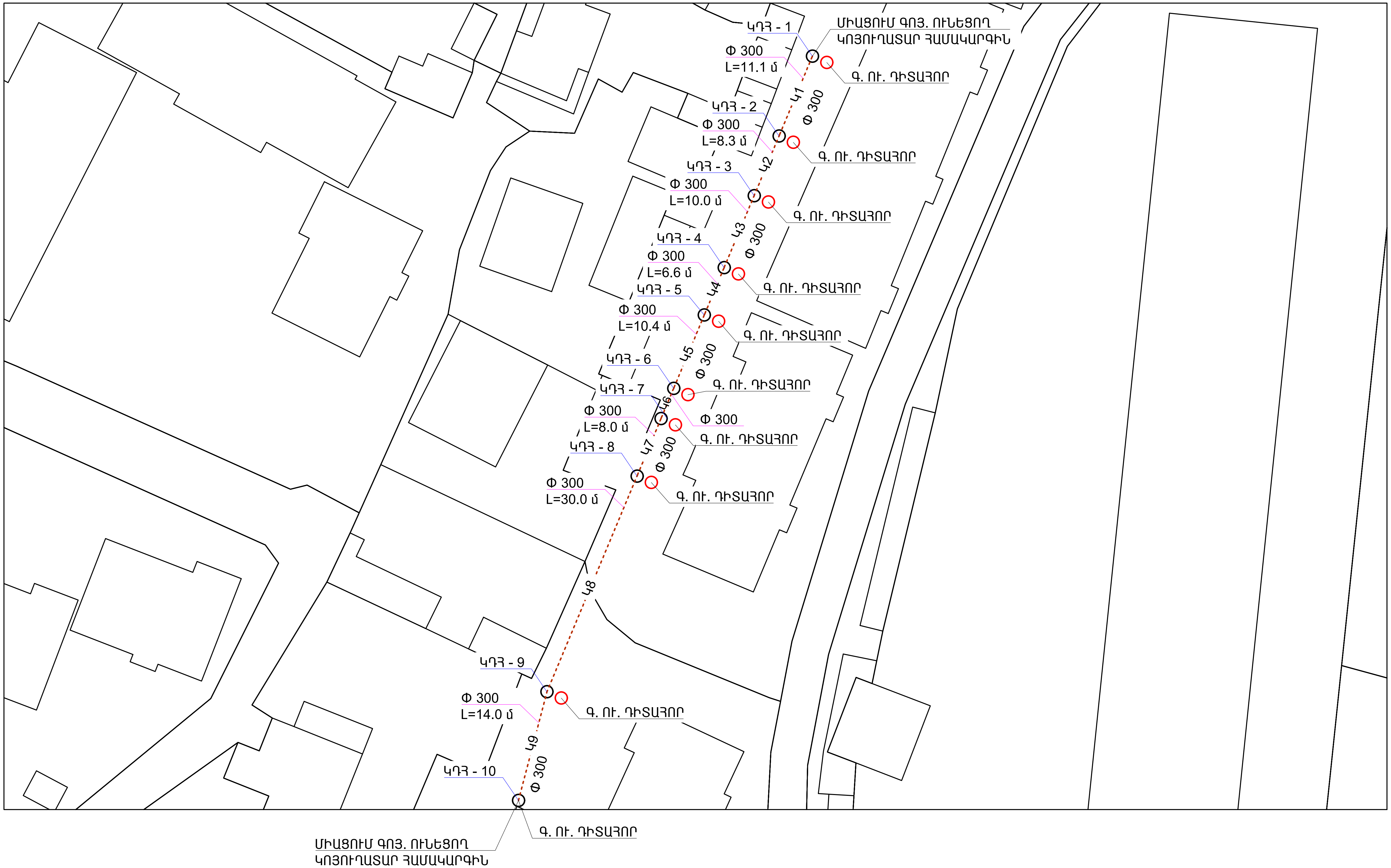

Տնօրեն	Ա. ՍԱՐԳՍՅԱՆ		ՀՀ Շիրակի մարզի Արթիկ քաղաքի Սասունցի Դավիթ 9 հասցեում իրականացվող կոյուղագծերի և դիտահորերի կառուցման աշխատանքներ			
Ն Գ Ճ	Հ. ՀԱԿՈԲՅԱՆ					
Գծեց	Հ. ՀԱԿՈԲՅԱՆ			ՓՈՒԼ	ԹԵՐԹ	ԹԵՐԹԵՐ
Ստուգեց	Ս.ՂԱԶԱՐՅԱՆ			Ա Ն	Կ - 3	6
			ՀԱՏԱԿԱԳԻԾ ԿՈՅՈՒՂՈՒ ԱՐՏԱՔԻՆ ՑԱՆՑԵՐՈՎ /ԿԴՀ - 1 -:- ԿԴՀ - 10/		«ԼՍ ՆԱԽԱԳԻԾ» ՍՊԸ	

ԿՈՅՈՒՂՈՒ ԿԴՀ - 1 -:- ԿԴՀ - 10 ԵՐԿԱՅՆԱԿԱՆ ՊՐՈՖԻԼ

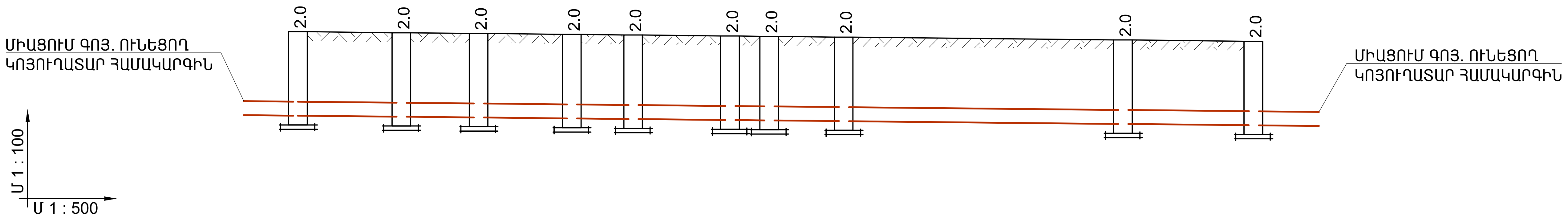

	ԿԴՀ - 1	ԿԴՀ - 2	ԿԴՀ - 3	ԿԴՀ - 4	ԿԴՀ - 5	ԿԴՀ - 6	ԿԴՀ - 7	ԿԴՀ - 8	ԿԴՀ - 9	ԿԴՀ - 10
ԽՈՂՈՎԱԿԻ ՆԵՐՔԵՎԻ ՆԻՇԸ	1758.0	1757.7	1757.5	1757.3	1757.1	1756.9	1756.8	1756.8	1755.8	1755.5
ՄԱԿԵՐԵՎՈՒՅԹԻ ՆԱԽԱԳԾԱՅԻՆ ՆԻՇԸ	1760.0	1759.7	1759.5	1759.3	1759.1	1758.9	1758.8	1758.8	1757.8	1757.5
ՄԱԿԵՐԵՎՈՒՅԹԻ ԲՆՕՐԻՆԱԿԱՅԻՆ ՆԻՇԸ	1760.0	1759.7	1759.5	1759.3	1759.1	1758.9	1758.8	1758.8	1757.8	1757.5
ԽՈՂՈՎԱԿԻ ՏԵՍԱԿԸ	ԿՈՅՈՒՂՈՒ ՊՈԼԻՄԵՐԱՅԻՆ ԾԱԼՔԱՎՈՐ ԽՈՂՈՎԱԿ DN300 ԳՈՍՏ 54475-2011									
ՀԻՄՆԱՏԱԿԸ	ՀԻՄՆԱՏԱԿ ԱՎԱԶԻՑ /ՀԱՍՏՈՒԹՅՈՒՆԸ - 100 մմ/									
ԹԵՔՈՒԹՅՈՒՆ / ՀԵՌԱՎՈՐՈՒԹՅՈՒՆԸ	0.01 / 11.1	0.01 / 8.3	0.01 / 10.0	0.01 / 6.6	0.01 / 10.4	0.01 / 4.2	0.01 / 8.0	0.01 / 30.0	0.01 / 14.0	
ՀԵՌԱՎՈՐՈՒԹՅՈՒՆԸ	11.1	8.3	10.0	6.6	10.4	4.2	8.0	30.0	14.0	
ԴԻՏԱՀՈՐԻ ՀԱՄԱՐԸ N ՇՐՋՄԱՆ ԱՆԿՅՈՒՆՆԵՐԸ	ԿԴՀ - 1 90^0	ԿԴՀ - 2 180^0	ԿԴՀ - 3 180^0	ԿԴՀ - 4 180^0	ԿԴՀ - 5 180^0	ԿԴՀ - 6 180^0	ԿԴՀ - 7 180^0	ԿԴՀ - 8 180^0	ԿԴՀ - 9 180^0	ԿԴՀ - 10 ԳՈՒ

ԱՐՏԱՔԻՆ ԿՈՅՈՒՂԱԳԾԻ ԿՏՐՎԱԾՔ

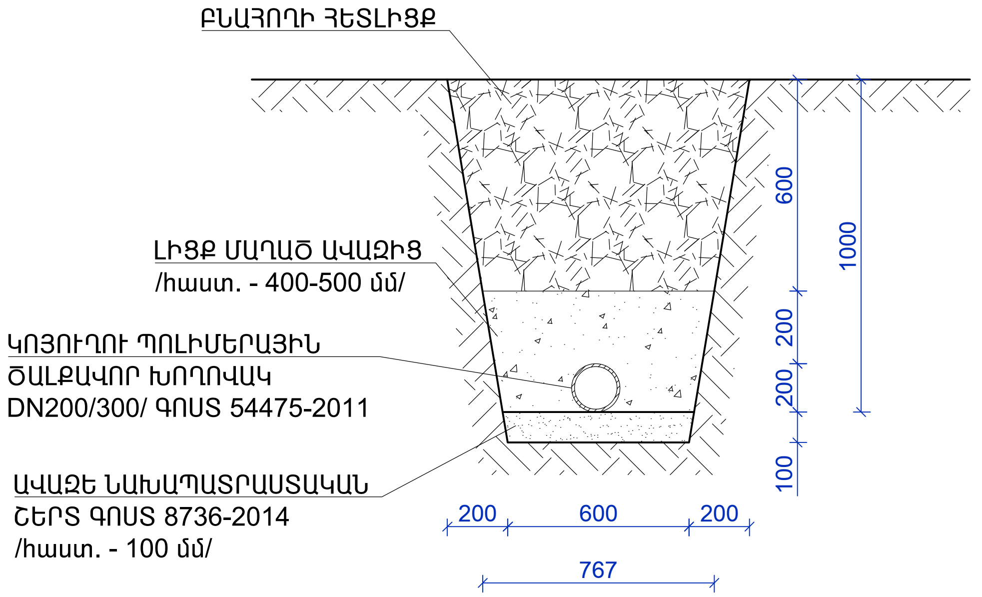

ԾԱՆՈԹՈՒԹՅՈՒՆ

1. ՆԱԽԱԳԾՎՈՂ ԿՈՅՈՒՂՈՒ ԽՈՂՈՎԱԿՆԵՐԻ ՏԱԿ ԻՐԱԿԱՆԱՑՆԵԼ ԱՎԱԶԵ ՆԱԽԱՊԱՏՐԱՍՏԱԿԱՆ ՇԵՐՏ /հաստ.-100 մմ/
2. ԲՆԱՀՈՂԻ ՀԵՏԼԻՑՔՆ ԻՐԱԿԱՆԱՑՆԵԼ ՇԵՐՏ-ՇԵՐՏ ՏՈՓԱՆՈՒՄՈՎ
3. ԲՆԱՀՈՂԸ ՉՊԵՏՔ Է ՊԱՐՈՒՆԱԿԻ 20 մմ-ից ՄԵԾ ՉԱՓԻ ԵՎ ՍՈՒՐ ՔԱՐԵՐ

Տնօրեն	Ա. ՍԱՐԳՍՅԱՆ		ՀՀ Շիրակի մարզի Արթիկ քաղաքի Սասունցի Դավիթ 9 հասցեում խցանված կոյուղագծերի եվ դիտահորերի կառուցման աշխատանքներ			
Ն Գ Ճ	Հ. ՀԱԿՈԲՅԱՆ					
Գծեց	Հ. ՀԱԿՈԲՅԱՆ			ՓՈՒԼ	ԹԵՐԹ	ԹԵՐԹԵՐ
Ստուգեց	Ս.ՂԱԶԱՐՅԱՆ			Ա Ն	Կ - 4	6
			ԿՈՅՈՒՂՈՒ ԿԴՀ - 1 -:- ԿԴՀ - 10 ԵՐԿԱՅՆԱԿԱՆ ՊՐՈՖԻԼ, ԱՐՏԱՔԻՆ ԿՈՅՈՒՂԱԳԾԻ ԿՏՐՎԱԾՔ	«ԼՍ ՆԱԽԱԳԻԾ» ՍՊԸ		

ԴԻՏԱՀՈՐ D=1.0Մ

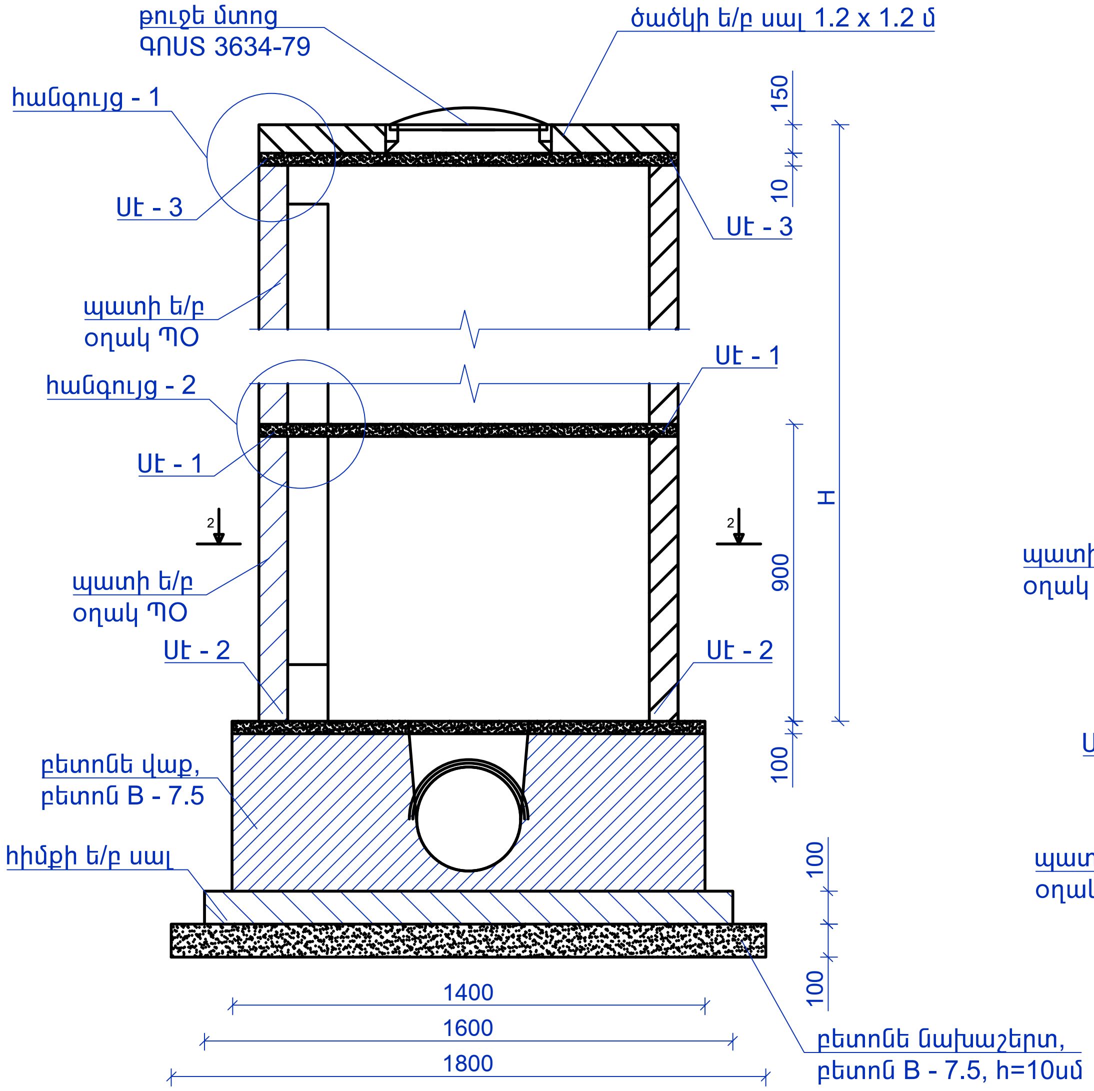

ԴԻՏԱՀՈՐ D=1.0Մ

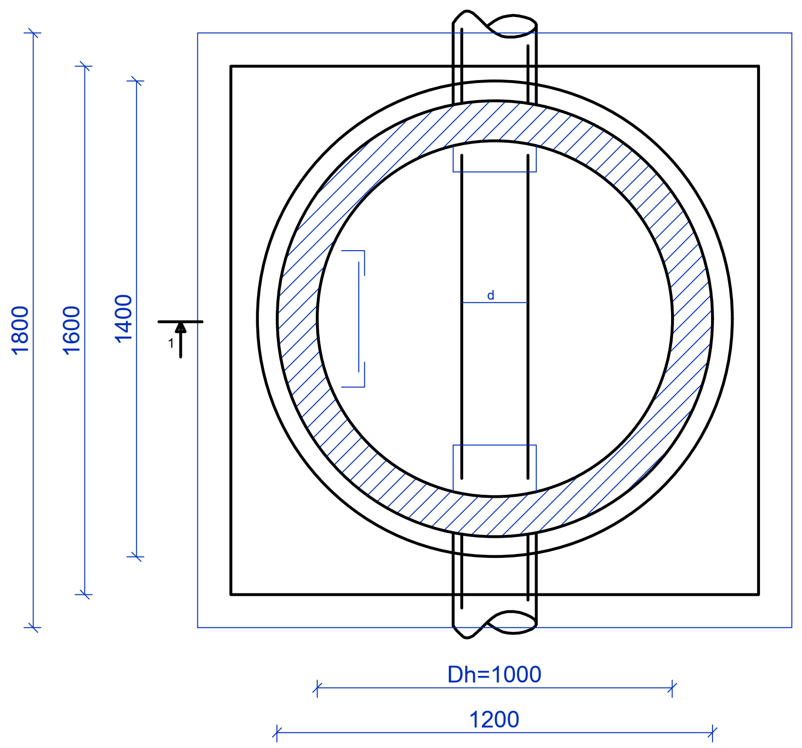

ՀԱՆԳՈՒՅՑ - 1

ԱՍՏԻՃԱՆ Ա - 1

ԿՏՐՎԱԾՔ Ա - Ա

ՀԱՆԳՈՒՅՑ - 2

ԿՏՐՎԱԾՔ 3 - 3

ԿՏՐՎԱԾՔ Բ - Բ

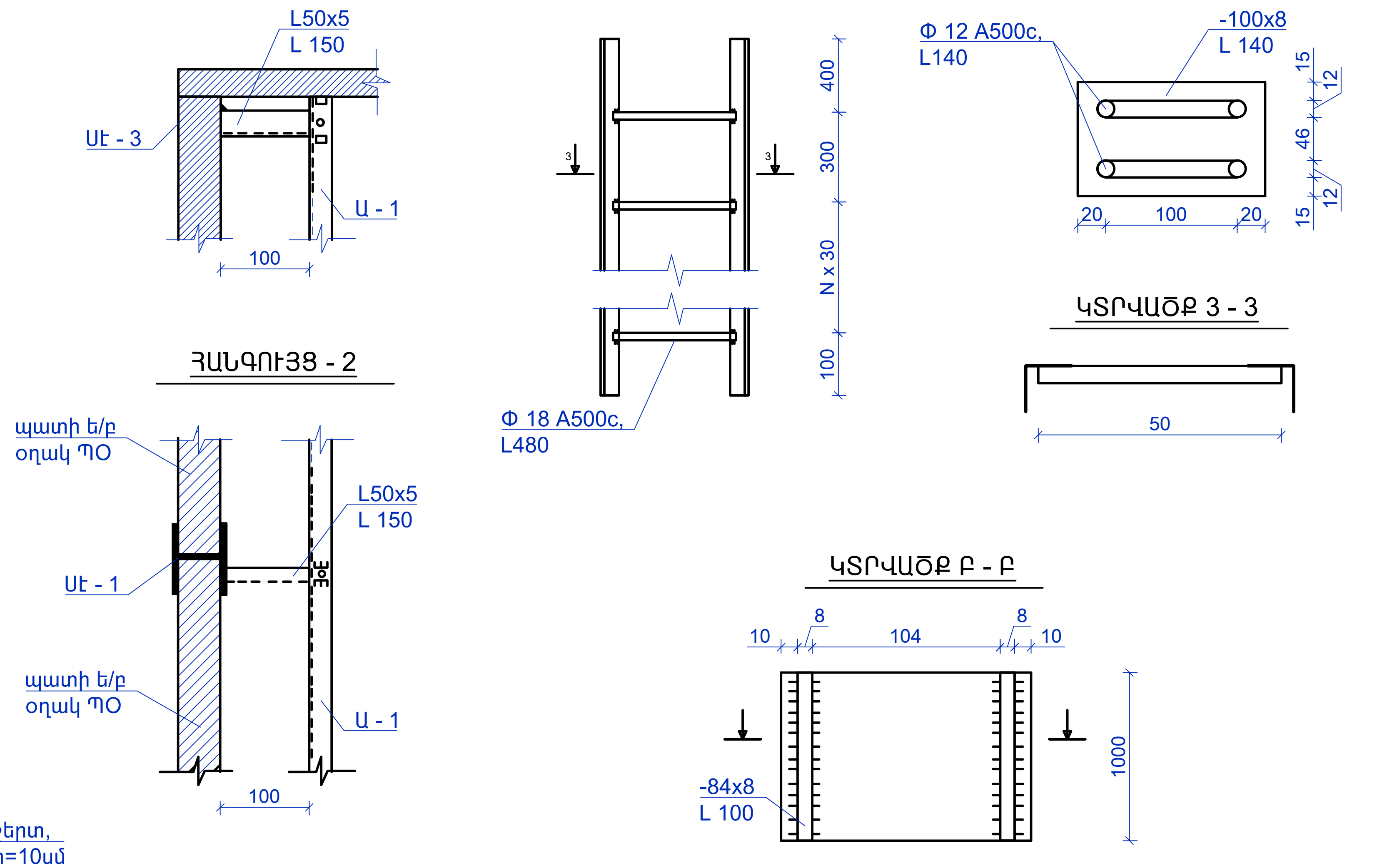

Մէ - 1

Մէ - 3

Մէ - 2

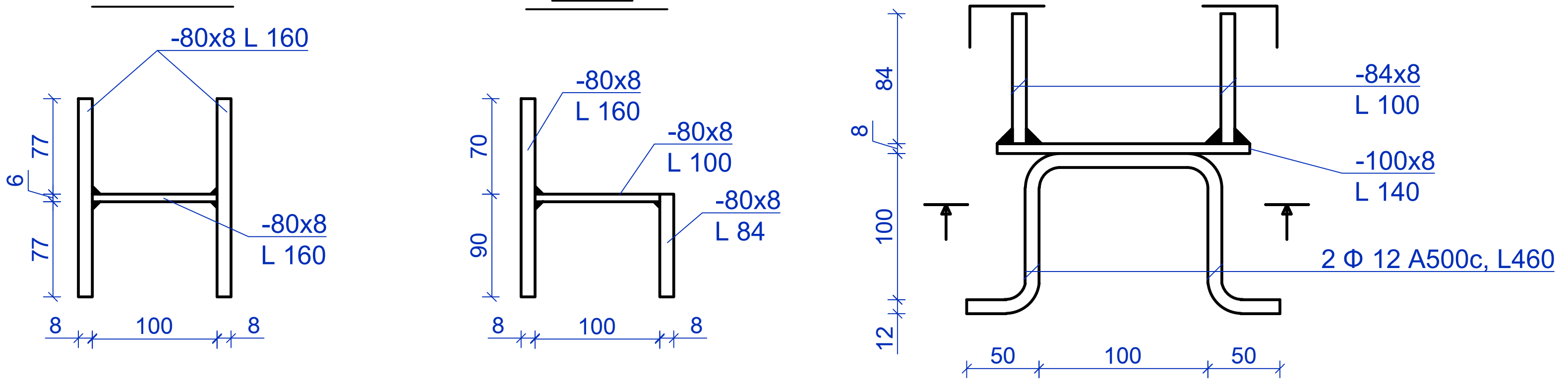

Տնօրեն	Ա. ՍԱՐԳՍՅԱՆ		ՀՀ Շիրակի մարզի Արթիկ քաղաքի Սասունցի Դավիթ 9 հասցեում խցանված կոյուղագծերի եվ դիտահորերի կառուցման աշխատանքներ			
Ն Գ Ճ	Հ. ՀԱԿՈԲՅԱՆ					
Գծեց	Հ. ՀԱԿՈԲՅԱՆ			ՓՈՒԼ	ԹԵՐԹ	ԹԵՐԹԵՐ
Ստուգեց	Ս.ՂԱԶԱՐՅԱՆ			Ա Ն	Կ - 5	6
			ԿՈՅՈՒՂԱՏԱՐ ԿՈԼԵԿՏՈՐԻ ԱՆՑՈՒՄԱՅԻՆ ԴԻՏԱՀՈՐԻ ՀԱՏԱԿԱԳԻԾ, ԿՏՐՎԱԾՔՆԵՐ	«ԼՍ ՆԱԽԱԳԻԾ» ՍՊԸ		

ԱՇԽԱՏԱՆՔՆԵՐԻ ԻՐԱԿԱՆԱՑՄԱՆ ԺԱՄԱՆԱԿԱՑՈՒՅՑ

Դ/Դ	Աշխատանքների անվանումը	Ամիսներ, 2025 թվական											
		1	2	3	4	5	6	7	8	9	10	11	12
1	Հողային աշխատանքներ												
2	Կոյուղու կեղտաջրերի մաքրման հորի կառուցում												
3	Ե/բետոնե դիտահորերի տեղադրում												
4	Կոյուղատար խողովակների տեղադրում												

Աշխատանքների տևողությունը` 120 օր:

Տնօրեն	Ա. ՍԱՐԳՍՅԱՆ		ՀՀ Շիրակի մարզի Արթիկ քաղաքի Սասունցի Դավիթ 9 հասցեում խցանված կոյուղագծերի և դիտահորերի կառուցման աշխատանքներ		
Ն Գ Ճ	Հ. ՀԱԿՈԲՅԱՆ				
Գծեց	Հ. ՀԱԿՈԲՅԱՆ				
			ՓՈՒԼ	ԹԵՐԹ	ԹԵՐԹԵՐ
Ստուգեց	Ս.ՂԱԶԱՐՅԱՆ		Ա Ն	Կ - 6	6
			ԱՇԽԱՏԱՆՔՆԵՐԻ ԻՐԱԿԱՆԱՑՄԱՆ ԺԱՄԱՆԱԿԱՑՈՒՅՑ	«ԼՍ ՆԱԽԱԳԻԾ» ՍՊԸ	